PROVANCE
ФАБРИКА ДВЕРЕЙ

# Инструкция по установке и отделке скрытых дверей

PROVANCE
ФАБРИКА ДВЕРЕЙ

# Содержание

Общая информация ..... 3
Расчет размеров полотна ..... 4
Варианты открывания конструкций скрытого монтажа ..... 5
Рекомендации по подготовке короба скрытого монтажа ..... 7
Рекомендации по установке короба скрытого монтажа ..... 9
Отделка стены листами ГКЛ или ГВЛ ..... 10
Отделка стены штукатуркой ..... 13
Рекомендации по покраске грунтованного полотна ..... 14

## Общая информация

Двери скрытого монтажа – межкомнатные двери, одна из сторон которых находится в одной плоскости со стеной, без облицовки наличниками

### Комплектация

В комплект скрытой двери входит:

- Дверное полотно
- Алюминиевый короб скрытого монтажа (напилен в нужный размер)
- Уплотнитель
- Скрытые петли (количество петель изменяется в зависимости от высоты и веса полотна)
- Алюминиевая кромка для полотна (по желанию клиента)
- Прямые подвесы для крепления короба в проем

*Комплектация может отличаться от вышеописанной

PROVANCE
ФАБРИКА ДВЕРЕЙ

# Расчет размеров полотна

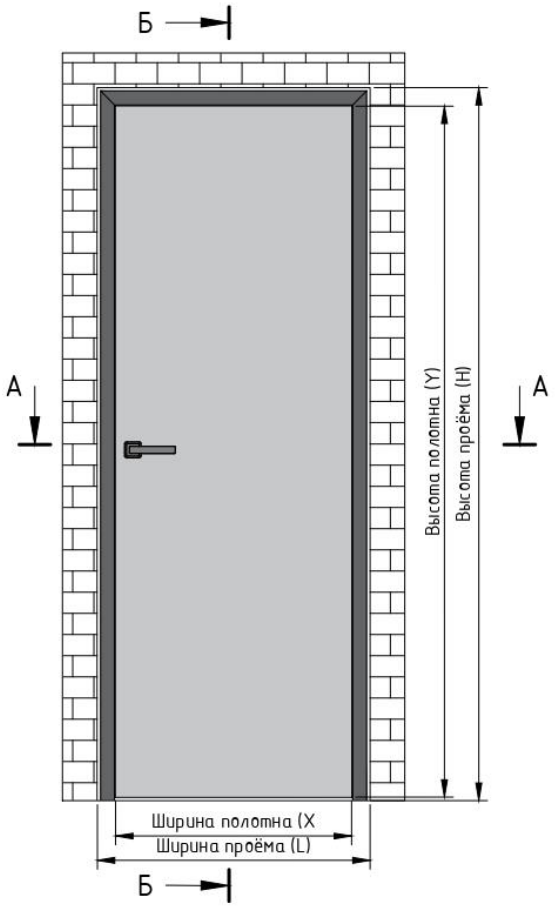


Б–Б

Вычисление размеров дверного плотна при изветных размерах проёма (округление в меньшую сторону кратно 10 мм)

- Ширина полотна X = L – 2b – 2d – 2a
- Высота полотна Y = H – b – d – a – c

где:
L, H – Ширина и высота проёма
X, Y – Ширина и высота полотна
a – Зазор между коробом и дверным полотном = 3 мм
b – Минимальный зазор между дверной коробкой и проёмом (на монтажную пену) = 10 мм
c – Минимальный зазор между дверным полотном и чистовым полом = 10 мм
d – Толщина короба = 35 мм

ПРИМЕР: (размеры проёма 800*2060 мм)

- Ширина полотна X= 800 – 2*10 – 2*35 –2*3 = 704≈700 мм
- Высота полотна Y = 2060– 10 – 35 – 3 – 10 = 2002 ≈2000 мм

| Рекомендуемые размеры проёмов для стандартных полотен | | | |
|---|---|---|---|
| Ширина | | Высота | |
| Ширина полотна (X) | Ширина проёма (L) | Высота полотна (Y) | Высота проёма (H) |
| 600 | 700–720 | 2000 | 2060–2070 |
| 700 | 800–820 | 2100 | 2160–2170 |
| 800 | 900–920 | 2200 | 2260–2270 |
| 900 | 1000–1020 | 2400 | 2460–2470 |
| 1000 | 1100–1120 | 2600 | 2660–2670 |
| 1100 | 1200–1220 | 2950 | 3010–3020 |

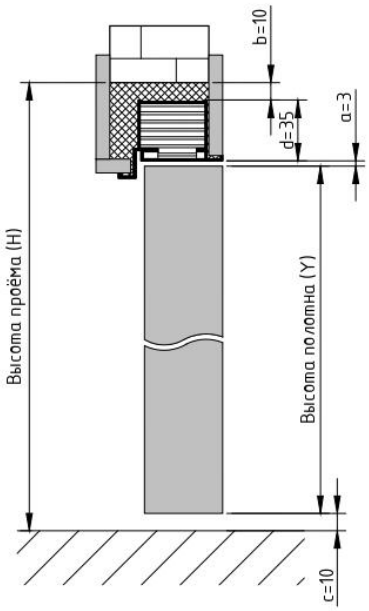


А–А

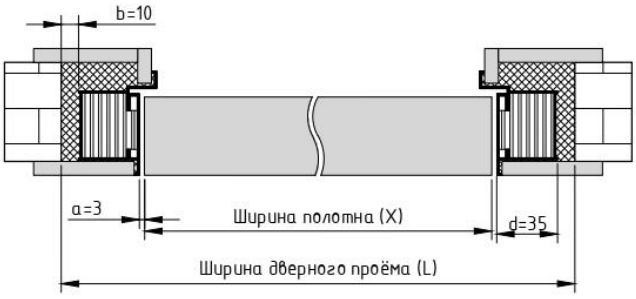


*Данные расчеты указаны для чистового пола

## Варианты открывания конструкций скрытого монтажа

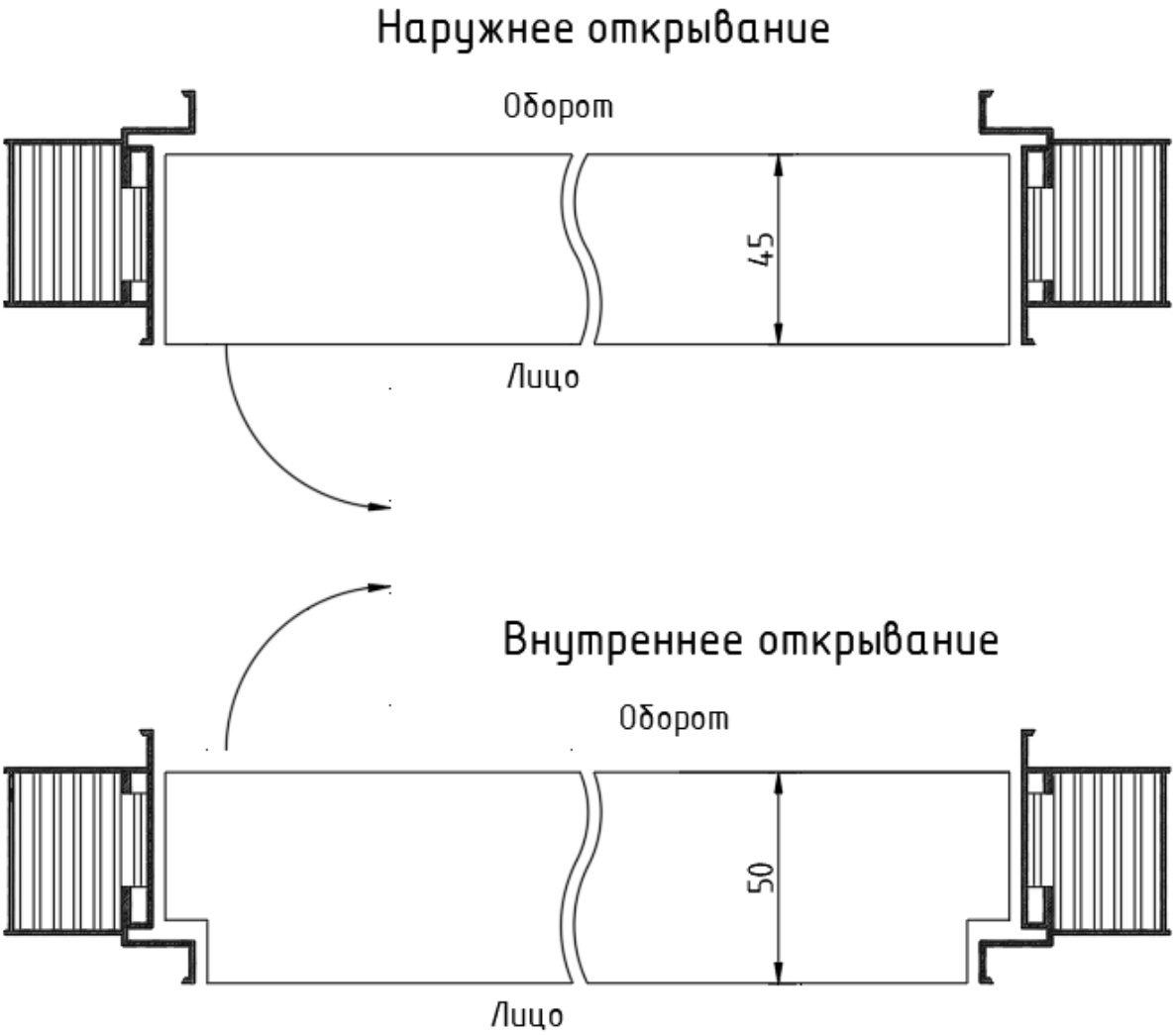


В случае если два, расположенные рядом, полотна должны быть визуально на одном уровне по высоте, но имеют разные варианты открывания, следует учесть между ними разницу в высоте коробок и проемов.

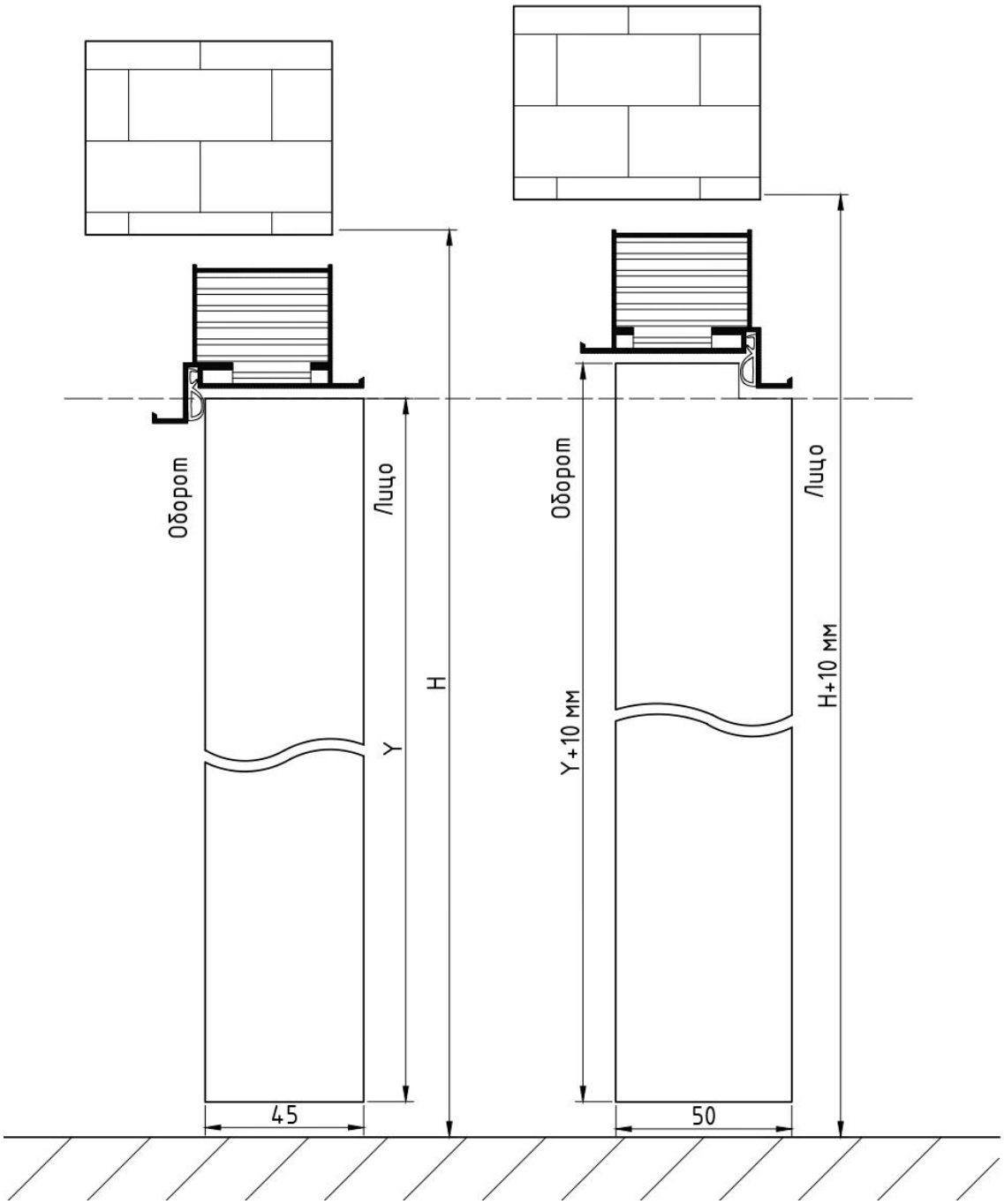


Y-высота полотна; H-высота проема.

## Рекомендации по подготовке короба скрытого монтажа

Короб скрытого монтажа рекомендуется крепить на прямые подвесы к дверному проему. Рекомендуемое количество прямых подвесов на одну вертикальную стойку короба – 4 шт. и 2 шт. - на горизонтальную.

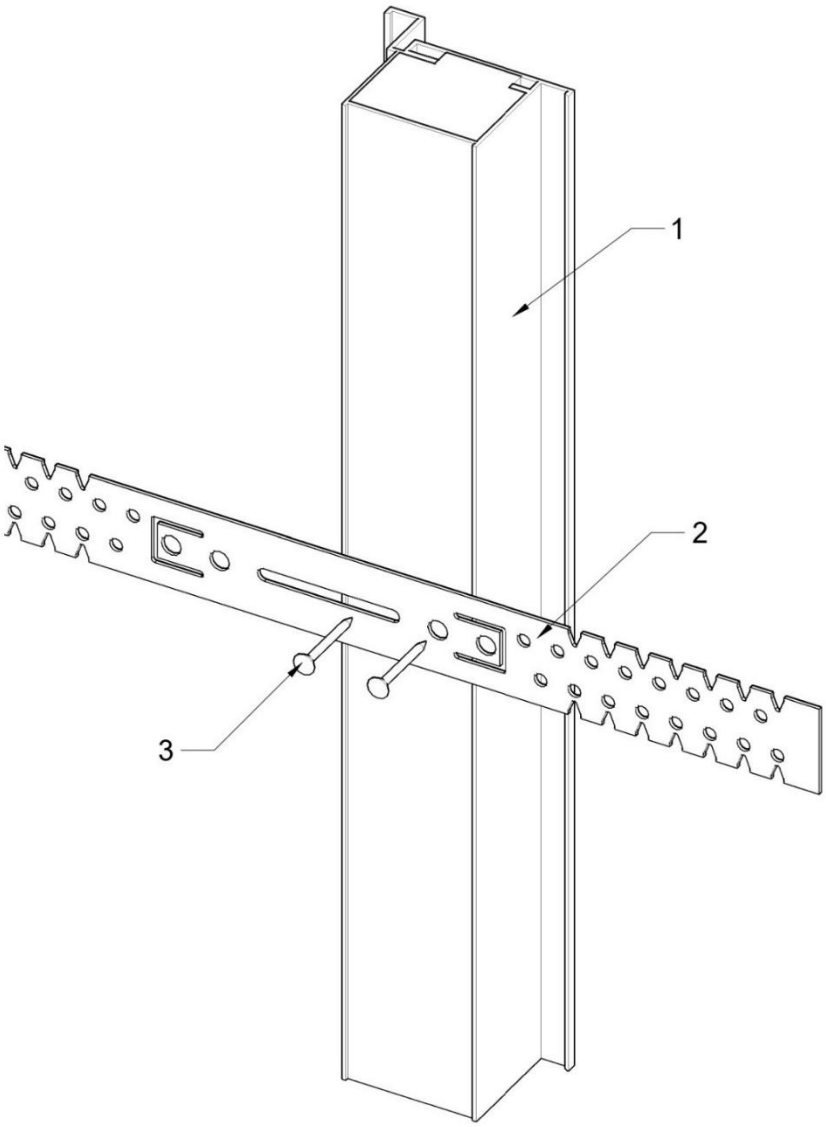


1 – короб скрытого монтажа, 2 – подвес прямой, 3 – саморезы

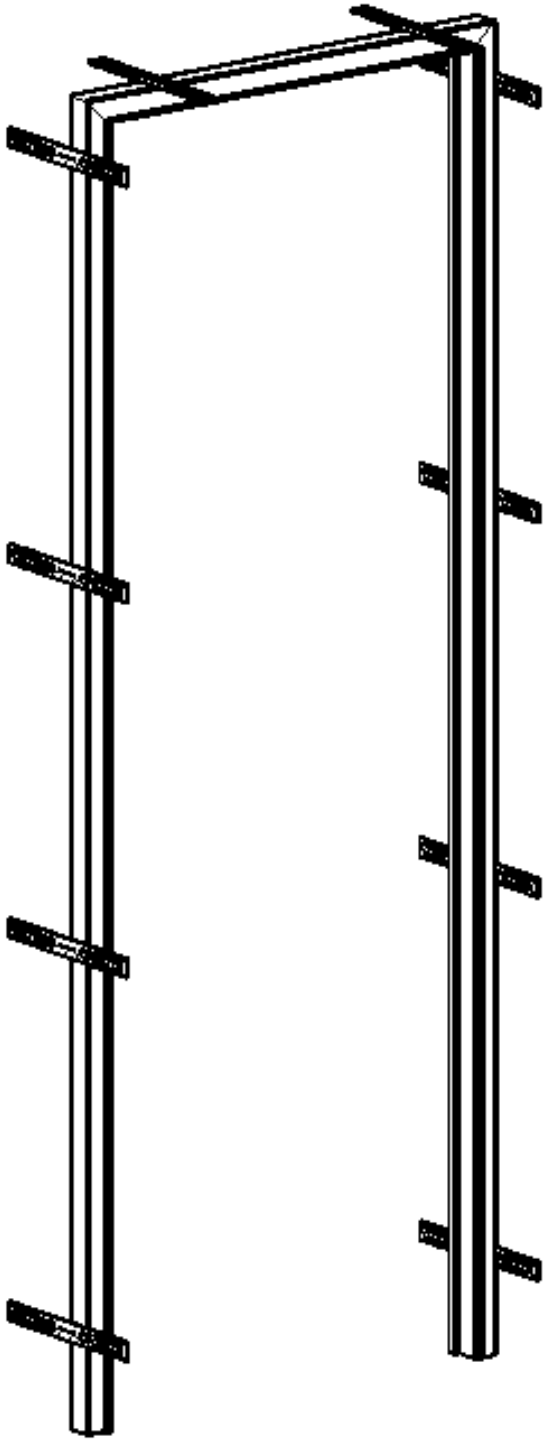

## Рекомендации по установке короба скрытого монтажа

Перед установкой короба в проем, рекомендуется убрать старую отделку с лицевой стороны стены на расстоянии 70 -100 мм от края проема для крепления прямого подвеса к стене и дальнейшей отделки. Также рекомендуется оставить зазор между коробом и проемом (10 мм) для монтажной пены. Короб должен выходить на 1 мм от плоскости **чистовой** стены.

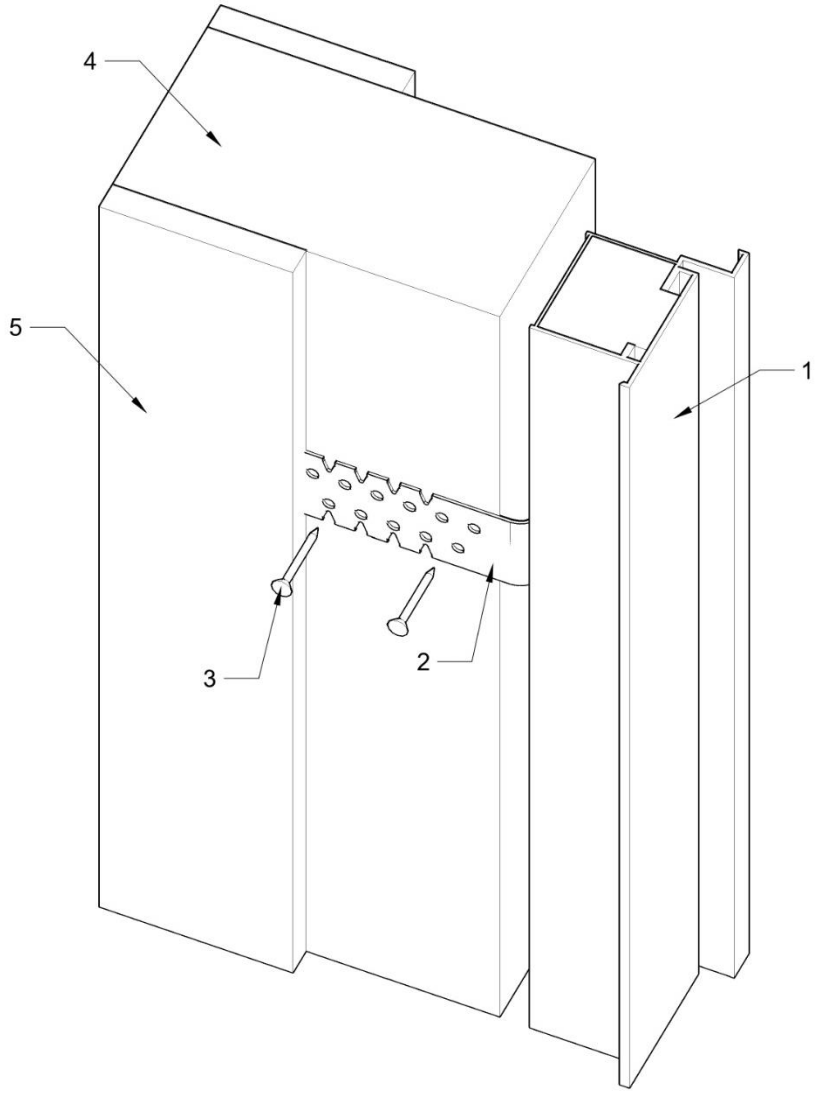


1 – короб скрытого монтажа, 2 – подвес прямой, 3 – саморезы, 4 – стена, 5 – ГКЛ / ГВЛ/ штукатурка.

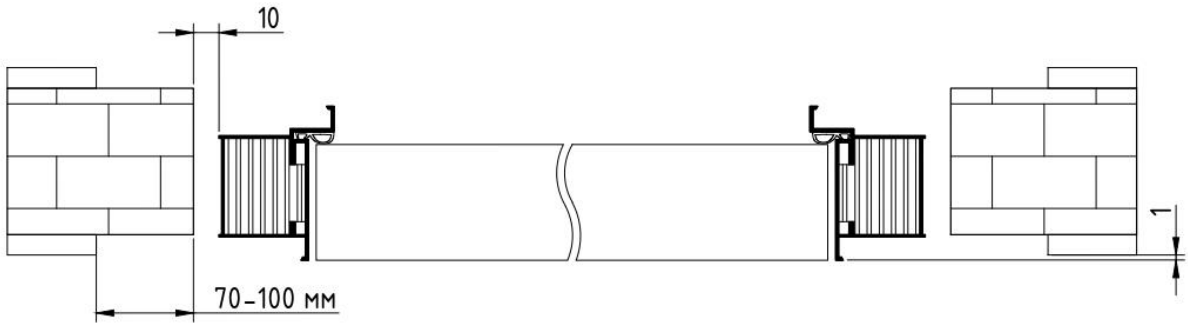


## Отделка стены листами ГКЛ или ГВЛ

При отделке стены листами ГВЛ или ГКЛ, после установки короба в проем, листы рекомендуется крепить саморезами к алюминиевому коробу, лист может крепиться к стене саморезами или на клей.

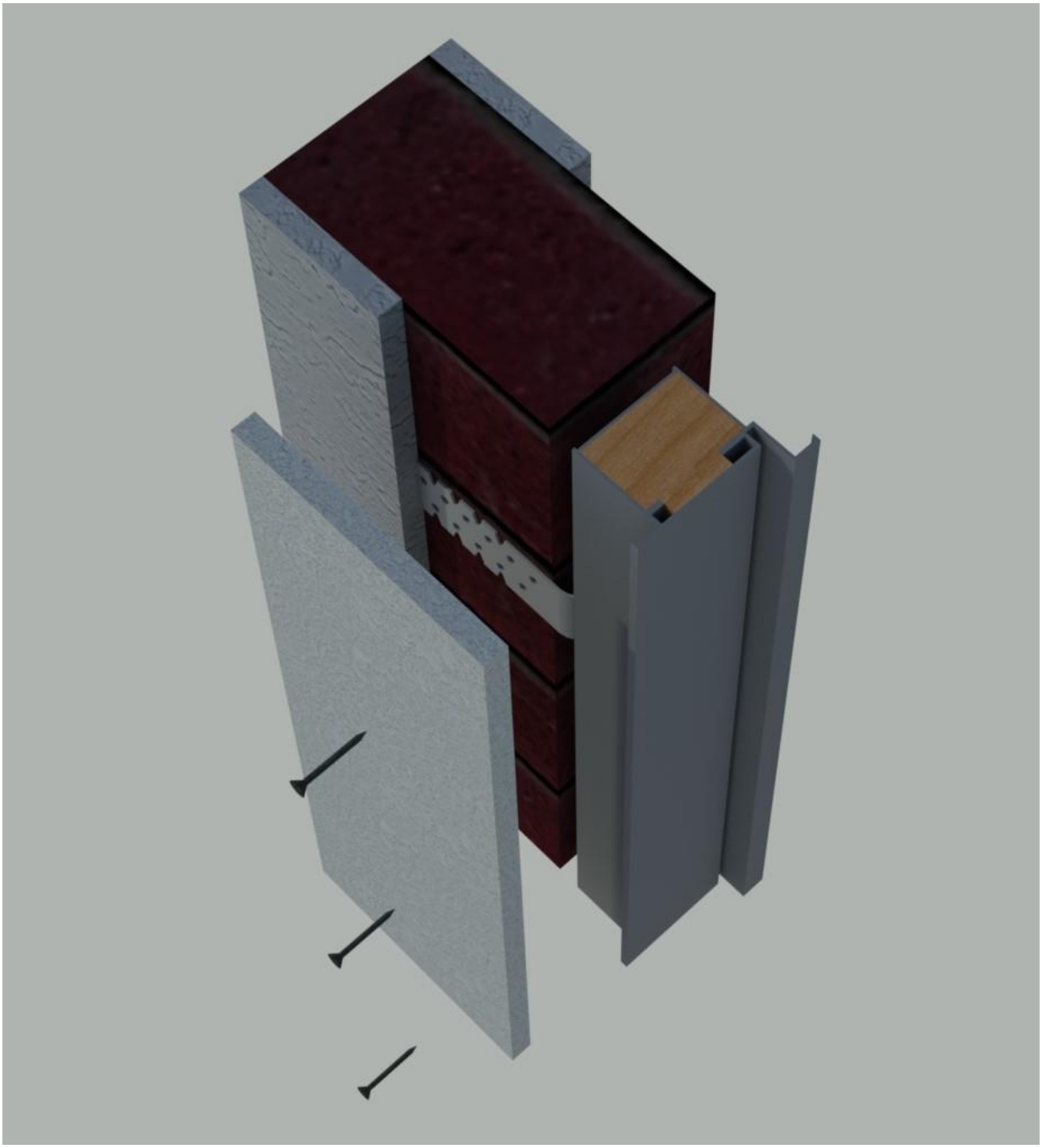

После крепления листа, перед нанесением штукатурки, рекомендуется нанести на стык листов серпянку для предотвращения появления трещин.

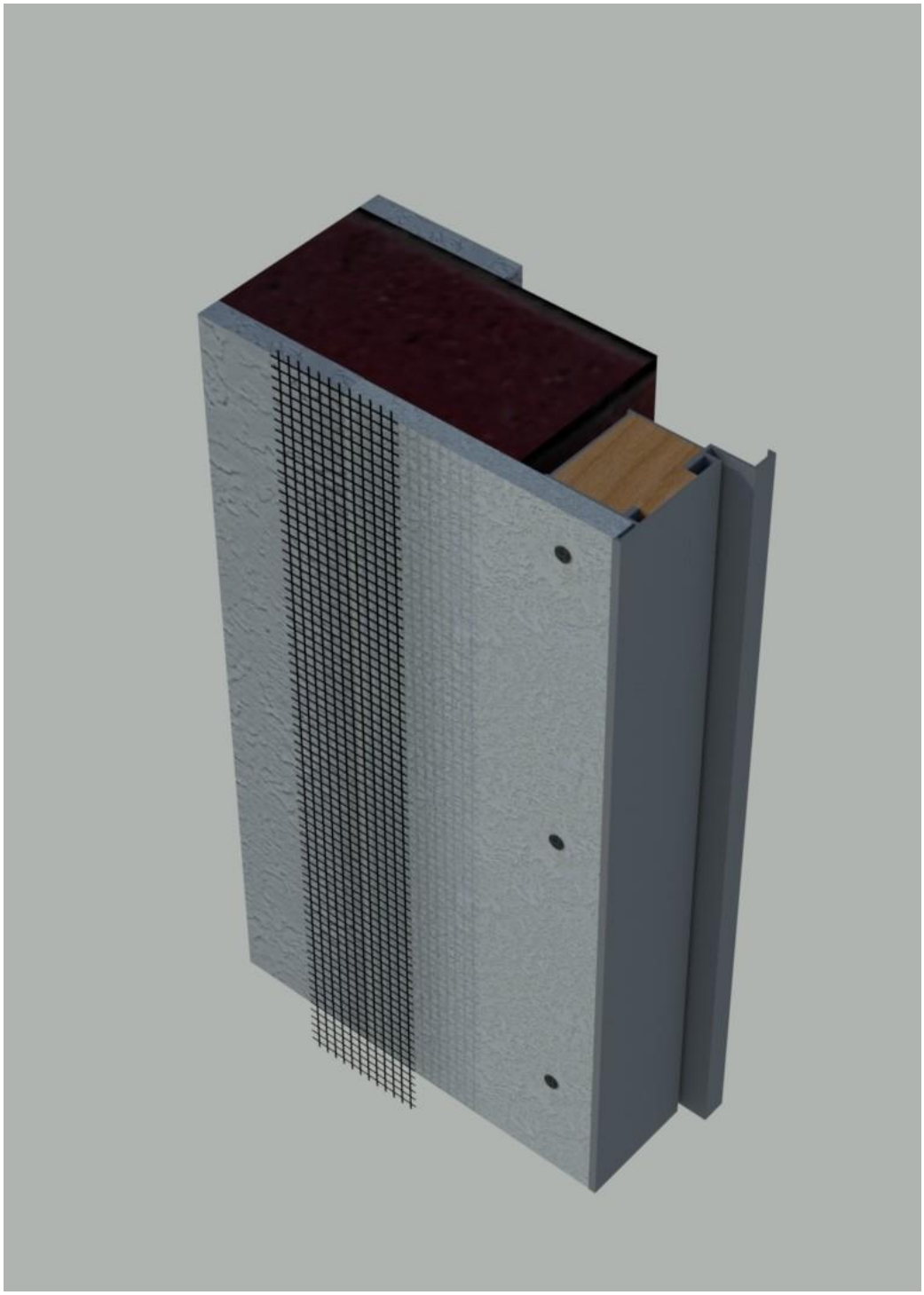

# Отделка стены штукатуркой

При отделке стены штукатуркой, после установки короба в проем, рекомендуется использовать сетку для армирования

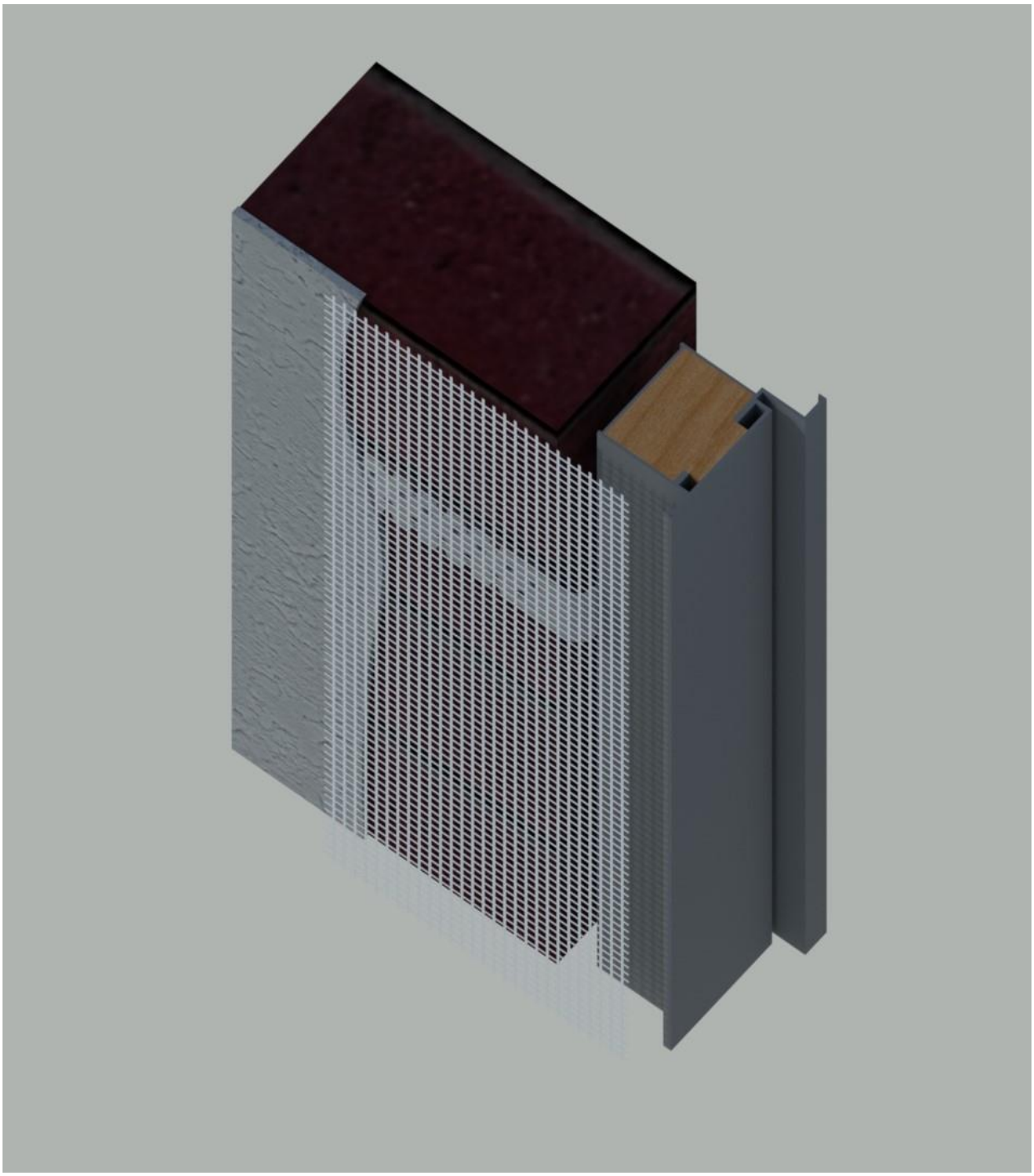

# Рекомендации по покраске грунтованного полотна

1. Перед покраской полотна необходимо подготовить поверхность, обработав ее мелкозернистой наждачной бумагой (Р 240 – Р 360).
2. Очистите обработанную поверхность от пыли.
3. Нанесите краску валиком, используйте акриловые или полиуретановые краски (расход краски по загрунтованной поверхности на один слой – 150-250 мл на квадратный метр).